KUULAIRE™

Owner's Manual
Manual de Operación
Manuel du Propriétaire

CAUTION

READ AND SAVE THESE IMPORTANT INSTRUCTIONS

Read all instructions carefully before setting up and operating this unit. This manual was designed to provide you with important information needed to setup, operate, maintain, and troubleshoot your cooler. Failure to follow these instructions may damage and/or impair its operation and void the warranty.

Intertek
3143392

PRECAUCIÓN

LEA Y CONSERVE ESTE MANUAL

Lea todas las instrucciones cuidadosamente antes de montar y operar este aparato. Este manual fue diseñado para proveerle información importante necesaria para instalar, operar, mantener y detectar problemas en su enfriador. La falla en seguir estas instrucciones puede dañar y/o afectar la operación del enfriador y anular la garantía.

NOM-ANCE

MADE IN CHINA
HECHO EN CHINA
FABRIQUÉ EN CHINE

ATTENTION

LIRE ET CONSERVER CES IMPORTANTES INSTRUCTIONS

Lire attentivement toutes les instructions avant d'installer et de faire fonctionner cette unité. Ce manuel est conçu pour fournir des informations importantes pour l'installation, le fonctionnement, l'entretien et le dépannage de votre refroidisseur. Le défaut d'observer ces instructions pourrait causer des dommages ou nuire au fonctionnement de l'unité et provoquer l'annulation de la garantie.

US - Model KA45
México - Modelo KA45
É-U - Modèle KA45

port•a•cool® portable evaporative cooling units

KÜÜL® PADS

MANUFACTURED BY PORT-A-COOL, LLC

Port-A-Cool, LLC • 709 Southview Circle • Center, TX 75935 • www.KuulAire.com
Port-A-Cool Mexico, S. de R.L. de C.V. • Paseo de la Reforma #404 piso 4 • Col. Juárez
México DF 06600 • www.KuulAire.com

Introduction

The KA45 features a 3-speed fan and automatic timer that can be programmed for 0.5 to 7.5 hours. The automatic louver swing function provides directional control and the remote control (Battery CR2032 – included), provides convenience. The KA45 also features a low water warning system that shuts off pump when the water level is below minimum to give you peace of mind. The KA45 portable evaporative cooler is the latest in evaporative cooling technology from Port-A-Cool, LLC, manufacturer of world-class portable cooling units, for industrial and commercial applications. The new KuulAire™ line of portable evaporative cooling units are *the new definition of kuul.*

Port-A-Cool, LLC reserves the right to change design and/or specifications without notice. To view the most current information, please visit us at www.KuulAire.com.

WARNINGS AND SAFETY RULES

Basic safety precautions should always be followed when using any electrical appliance.

1. This unit is intended for indoor use. Any other use is not recommended and may cause fire, electric hazard, or injury to persons or property, and may void the warranty.
2. Unplug the unit from power outlet when filling or draining water tank.
3. Unplug the unit from power outlet when moving the unit.
4. Unplug the unit from power outlet when cleaning or servicing.
5. Do not detach water tank while unit is plugged into a power outlet
6. Do not detach water tank while unit is running
7. Do not use the unit in areas where gasoline, paint or any other flammable chemicals are stored.
8. Extreme caution should be taken when used near children and the elderly. The unit should not be left unattended for any extended period of time while in operation.
9. Do not let children play with any packaging material.
10. Do not operate the unit with a damaged power cord. If the supply cord is damaged, it must be replaced by the manufacturer, its service agent or similarly qualified persons in order to avoid a hazard.
11. Do not attempt to repair or adjust any electrical or mechanical functions of the unit.
12. The unit should run on 120V 60Hz AC only.
13. Do not cover unit air inlet or air outlet openings.
14. This product is not intended for use in wet or damp locations.
15. When not in use, drain the water from the tank and store the unit in a dry location.
16. Do not run power cord under carpeting or cover with rugs or runners. Arrange the cord away from areas where it may be tripped over.
17. Do not use the unit with an extension cable.
18. Do not insert or allow objects to enter the air outlet opening, as this may cause damage to the blower and may void the warranty.
19. Use only fresh water to fill the water tank. Use of air fresheners or cleaners is not recommended as it may damage the unit and void the warranty.
20. Drain the tank once every week to reduce calcium saturation.
21. Do not use this appliance with any solid-state speed control device.
22. If the unit is damaged or malfunctioning, discontinue operation and refer to the troubleshooting section and/or contact a service technician via 1-800-695-2942. (México - 01 800 821 7804)

ASSEMBLY INSTRUCTIONS

The KA45 requires no assembly; simply plug it in and start enjoying the *kuul aire.*

PARTS DESCRIPTION

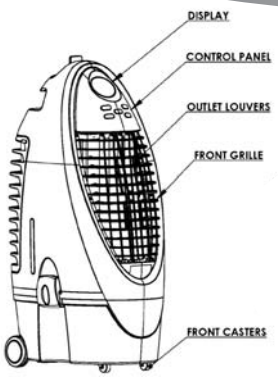

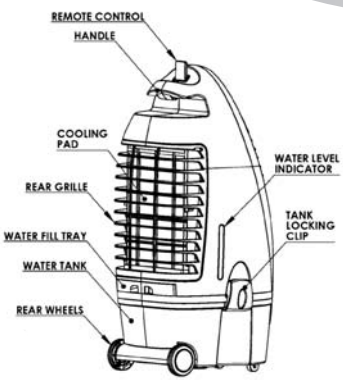

USE AND OPERATION

POWER

1. Connect the cord to a power outlet. The Power LED icon will glow in amber indicating the power source is connected.
2. Press the POWER button to turn on the unit. To turn off the unit, press the POWER button again. When the POWER button is pressed, the Power LED icon will change color from amber to red and the blue fan LED icon will come on. The cooler will start in fan mode at medium speed then drop to the low speed setting.

SPEED

Press the SPEED button to select the desired fan speed. The selected fan speed indicator LED will come on.

H = High speed

M = Medium speed

L = Low speed

COOL

To use the unit as an evaporative cooler, press the COOL button, the pump will turn on and distribute water to wet out the cellulose cooling pad located in the rear of the unit. The indicator LED light will come on. After approximately three minutes, as the pad becomes saturated, the air from the outlet should be cool.

LOW WATER ALARM FUNCTION

The KA45 is equipped with a low water sensor alarm. When water in the tank is below minimum level, you will hear 10 beeps and COOL LED indicator will flash continuously. At the same time the power to the pump will be cut off to protect the life of the pump. In order to disengage the alarm function, turn off and unplug the unit from the power outlet, and fill the tank with water above the minimum level. In order to turn off the alarm function and continue to use it in FAN mode, turn off the unit and turn the unit back on. If COOL button is pressed again without filling the tank with water, low water alarm will go off again.

TIMER

The unit comes with a maximum 7.5-Hour timer. Each time TIMER button is pressed 0.5 hour of operation time is added. The sum of all illuminated LED indicates the remaining operation time. EX: '2' and '4' lights illuminated meaning there are 6 hours remaining before unit shuts off.

SWING

Press the SWING button to direct the air stream. The louvers will begin to move automatically from side to side. The indicator LED will come on.

UP-DOWN AIR FLOW

To adjust the vertical direction of air flow, adjust the horizontal louvers located behind the front grille manually.

REMOTE CONTROL

The KA45 comes with a remote control with a battery included for your convenience. The remote control requires a CR2032 (1 X 3V) coin-type or equivalent replacement battery.

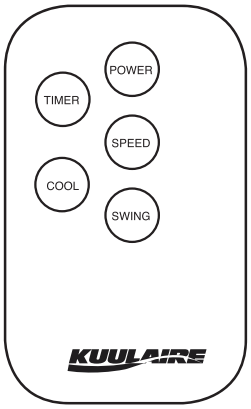

POWER – ON/OFF

SPEED – Fan Speed

COOL – Pump ON/OFF

SWING – Automatic swing of louvers

TIMER – Timer function of 0.5 to 7.5 hours

WARNING: Unplug the unit from power outlet prior to moving, servicing, filling or draining the water tank.

Filling the Tank with Water

The water fill tray is located in the rear of the unit. Pull the water fill tray out and pour water carefully into the tank. Pay attention to the water level indicator to avoid overfilling the unit. The capacity of the tank is 3 gallons. When used at maximum cooling, a full tank should last 4 to 5 hours depending on the humidity and temperature.

WARNING: Unplug the unit from power outlet prior to moving, servicing, filling or draining the water tank.

Draining the Tank

Move the unit to a location where water can be disposed of safely. Pull out the drain plug to release the water from the tank. Once it is completely drained, replace the drain plug. The unit is now ready to be filled with fresh water.

CLEANING AND MAINTENANCE

WARNING: Unplug the unit from power outlet prior to moving, servicing, filling or draining the water tank.

Cleaning: Dampen a clean cloth with water and use it on the exterior of the unit to remove any dust or dirt. Never use harsh detergents, solvents, or corrosive cleaners to clean the unit. When not in use, drain the water tank and store the unit in an area where it is dry and out of sunlight.

Maintenance: Regular draining, at least once each week, will decrease the water mineral build up and extend the life of the pad. A damp cloth can be used to remove calcium build-up inside and outside of the unit. When operating the unit, turn off pump pressing the COOL button until indicator light goes off, to dry out the pad before shutting off. The inside of the water tank should be cleaned once or twice in a season to maintain air quality.

Deep Clean:

Removing Water Tank: The KA45 comes with an easily removable water tank. Make sure the unit is unplugged from the power outlet. Unclip the water tank locking clips on both sids. Lift up the body of the unit and lay it gently on the floor. Be cautious of the pump swing arm and make sure the pump swing arm folds horizontally. Clean the tank with water and soft cloth. You may use mild soap or detergent.

Removing the Cooling Pad: Remove two screws holding the rear grille assembly and remove the rear grille. Remove two screws holding the cooling pad frame. Pull out the cooling pad
frame. Remove two screws at the bottom of the pad frame to remove the water catch pan. Pad will slide out at the bottom of the pad frame. Using water and soft brush clean the cooling pad of debris, dirt, and mineral build ups.

Be sure to clean the top of the cooling pad. Do not use any cleaning agent. When reassembling the cooling pad, make sure the descending flutes in the cooling pad face outside.

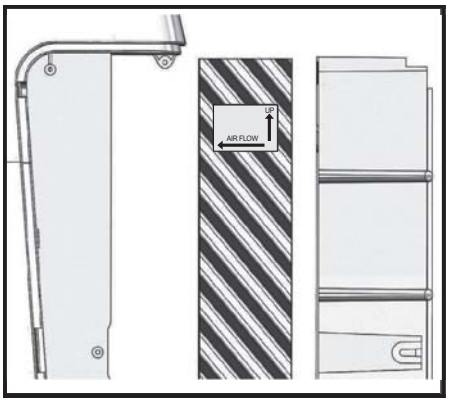

ELECTRICAL

Model No.	KA45
Voltage	120V
Frequency	60Hz
Current	0.85 A
Water Tank Capacity	3 gallons
Dimensions	H32″ x W14″ x D16″
Shipping Weight	25 lbs.
Motor	Class A, Thermally Protected

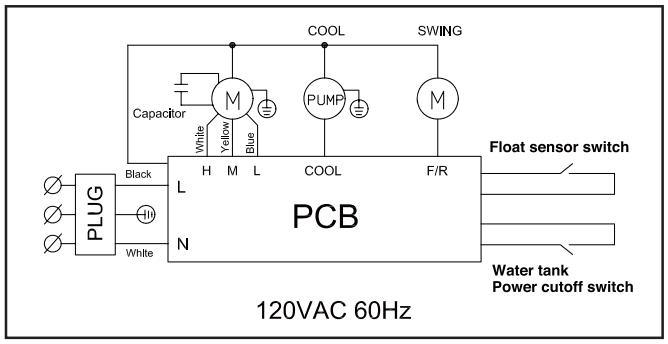

Model KA45

TROUBLESHOOTING

Symptom	Possible Cause	Possible Solution
No discharge of air	Cord is not plugged in Power is not on Circuit breaker/GFCI Water tank is not locked properly	Make sure cord is plugged in and try to turn the unit on pressing buttons on control panel and remote control. Check the circuit breaker or check GFCI reset button. Make sure the water tank is assembled and locked properly.
Not cooling	Pump is not turned on Low/No water Damaged pump	Check the water level and turn on the pump by pressing COOL button. Make sure COOL icon is not flashing (low/no water) – refill the tank. Replace pump.
Odor emission	Brand new unit Old unit with algae	Brand new cooling pad will initially have an odor which will dissipate within a week of initial use. If the unit is not new, there may be an algae issue – replace the pad and maintain regularly.
Water droplets coming out of air outlet	Calcium saturated water Clogged cooling pad	Drain water, deep clean and clean the cooling pad. Cooling pad may need to be replaced.
The unit will not respond	Damaged PCB Moisture in PCB Remote control batteries	Try with remote control. If the unit responds, PCB board fasteners may be loose. If neither control panel nor remote control command works, PCB board is damaged – replace PCB. Try using remote control to see if the unit responds. If the unit responds briefly, likely cause is the moisture in the PCB. Turn off unit by unplugging it from the power. Drain, clean and dry the unit, possibly replace the cooling pad. Refill it with fresh water. Check batteries.
Unit is making noise	Calcium build up in blower	Deep clean the unit - remove calcium debris.

REPLACEMENT PARTS

To obtain a current list of Replacement Parts, visit us online at www.KuulAire.com.

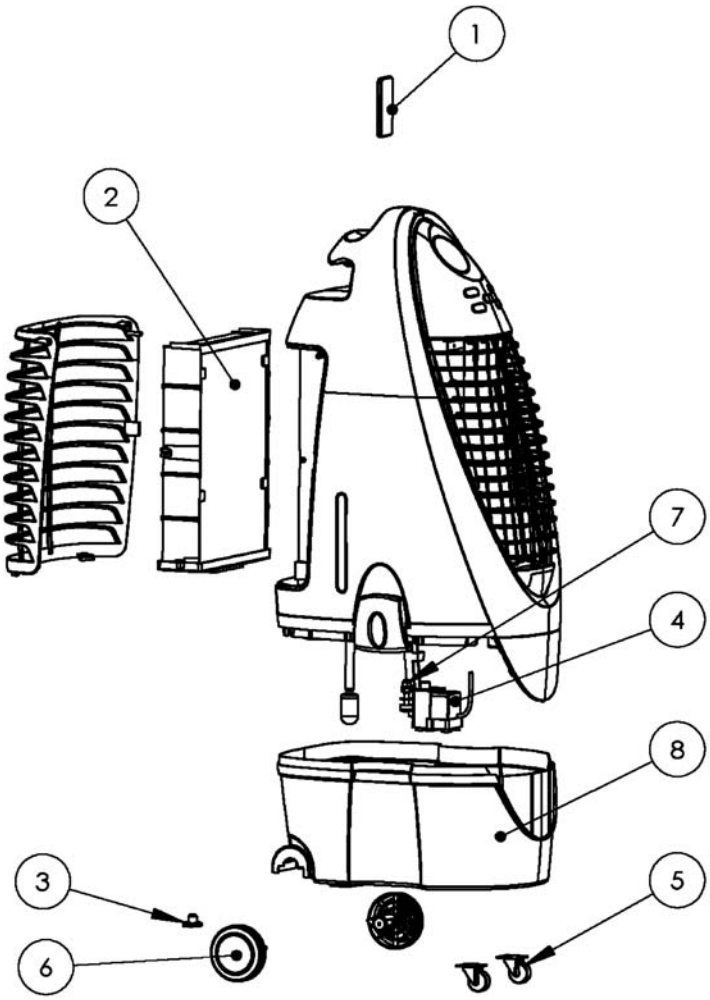

ITEM	DESCRIPTION	PART NUMBER	QTY.
1	REMOTE CONTROL	KA45-32REM	1
2	COOLING PAD	KA45-94PAD	1
3	DRAIN PLUG	KA45-37PLG	1
4	PUMP	KA45-50PMP	1
5	FRONT CASTERS	KA45-20CST	2
6	REAR WHEELS	KA45-31WHL	2
7	FLOAT SENSOR SWITCH	KA45-42FLS	1
8	WATER TANK	KA45-04TNK	1

Introducción

El enfriador KA45 cuenta con 3 velocidades y timer automático que puede ser programado de 0,5 a 7,5 horas. El KA45 también cuenta con función de movimiento automática, el cual proporciona control direccional y el control remoto le proporciona comodidad, baterías CR2032 incluidas para su conveniencia. Adicionalmente, el enfriador KA45 cuenta con sistema de alerta y apagado automático de la bomba de agua cuando el nivel de agua es bajo del mínimo requerido para operar óptimamente. El enfriador KA45 es la innovación más reciente en tecnología en enfriamiento evaporativo de Port-A-Cool, LLC, fabricante de equipos de enfriadores portátiles de calidad mundial para aplicaciones industriales y comerciales. La nueva línea de enfriadores portátiles KuulAire™ redefinen lo que es *freskura.*

Port-A-Cool, LLC puede cambiar diseño y/o especificaciones sin aviso previo. Para información actualizada, visítenos en www.KuulAire.com.

SEGURIDAD Y ADVERTENCIAS

Siempre debe seguir las siguientes normas de seguridad básicas al usar cualquier equipo eléctrico.

1. Esta unidad es solamente para uso en el interior. Cualquier otro uso no es recomendado por la fábrica y podría resultar en incendio, choque eléctrico u otros daños a su persona o propiedad y podría anular la garantía.
2. Siempre desconecte el cable eléctrico cuando llene o vaciado el tanque.
3. Siempre desconecte el cable eléctrico cuando mueva el aparato. Para desconectar el cordón eléctrico, jálelo desde la clavija y nunca del cable.
4. Siempre desconecte la unidad cuando lo esté limpiando o reparando.
5. NO separe el tanque de agua mientras esté enchufado.
6. NO separe el tanque mientras esté la unidad en operación.
7. NO utilice la unidad en áreas donde podrían estar almacenadas: gasolina, pintura u otros materiales inflamables.
8. Tome mucha precaución con el uso de este o cualquier producto, cuando estén niños o mayores de edad presentes. La unidad NO debe ser descuidada por mucho tiempo durante su operación.
9. PROHIBA que niños jueguen con la caja o empaques, especialmente las bolsas de plástico.
10. NO utilice la unidad si está dañado el cable eléctrico. Si el cordón de alimentación es dañado, éste debe sustituirse por el Fabricante, por su agente de servicio autorizado o por personal calificado con el fin de evitar un peligro.
11. NO intente reparar o ajustar cualquier función electrónica o mecánica en este producto ya que podría anular la garantía.
12. Este modelo sólo debe funcionar con corriente 120V~ 60Hz AC.
13. No cubra la apertura por donde entra el aire.
14. El uso de este producto no es recomendado en áreas de muy alta humedad.
15. Cuando no se esté utilizando la unidad, sáquele el agua y guárdelo en un lugar seco y fuera del sol.
16. NO pase el cable eléctrico por debajo de alfombras o tapetes. Acomode el cable donde no pueda causar tropiezos.
17. NO use el aparato con cable de extensión ya que podría calentarse de más y causar un incendio.
18. NO permita que cualquier objeto entre por las rejillas de salida del aire, ya que esto puede dañar la unidad y anular la garantía.
19. Use sólo agua limpia para llenar el tanque. El uso de aditivos para limpiar o refrescar el aire no son recomendados y podrían anular la garantía.
20. Cambie el agua por lo menos una vez por semana para prevenir saturación de calcio.
21. No opere esta unidad con cualquier aparato de control de velocidad.
22. Si esta unidad está dañada o no funciona bien, detenga su operación y refiérase a la sección de "Problemas y Soluciones" o comuníquese al centro de servicio a 1-800-695-2942. (México - 01 800 821 7804)

INSTRUCCIONES DE ARMADO

Esta unidad no requiere ensamble. Enchufe el KA45 y empiece a disfrutar del aire fresco.

Port-A-Cool, LLC • 709 Southview Circle • Center, TX 75935 • www.KuulAire.com
Port-A-Cool Mexico, S. de R.L. de C.V. • Paseo de la Reforma #404 piso 4 • Col. Juárez
México DF 06600 • www.KuulAire.com

DIBUJO SECCIONADO

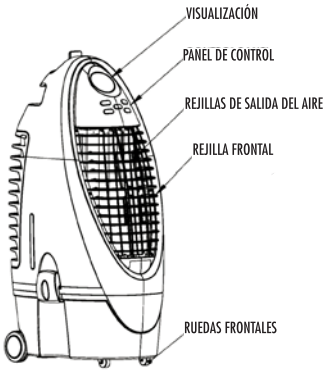

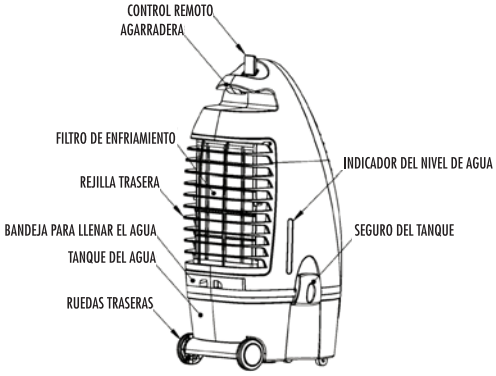

USO Y MANEJO

POWER

1. Enchufe el cable. El botón Power LED se encenderá indicando que el aparato está enchufado.
2. Presione el botón para encender la unidad, presione nuevamente el botón y se apagará la unidad. Cuando el botón POWER está presionado, el icono Power LED cambiará de color ámbar a rojo y se encenderá el LED azul del ventilador. El enfriador empezará en la función de ventilador en velocidad media y bajará automáticamente a velocidad baja.

SPEED

Presione el botón SPEED para seleccionar la velocidad del ventilador. El LED de la velocidad seleccionada se encenderá.

H = Alta
M = Media
L = Bajo

COOL

Para usar la unidad como enfriador evaporativo, presione el botón COOL, la bomba se encenderá y distribuirá el agua por el filtro ubicado en el lado posterior la unidad. La luz de indicación LED se encenderá. Después de aproximadamente tres minutos, después de la saturación de agua en el filtro, empezará a enfriar.

SISTEMA DE ALARMA DE BAJO NIVEL DE AGUA

El KA45 cuenta con sensor de bajo nivel de agua. Cuando el nivel del agua en el tanque está bajo lo mínimo requerido para función optima, escuchará 10 “beeps” y el indicador COOL LED empezará a prender y a apagarse continuamente. Al mismo tiempo la corriente a la bomba de agua se cortará automáticamente para proteger la vida de la bomba. Para desactivar esta función, apague y desenchufe la unidad. Para apagar la función de la alarma y continuar usando la unidad como ventilador, apague la unidad y enciéndala de nuevo. Si presiona COOL de nuevo antes de llenar el tanque la alarma empezará a sonar de nuevo.

TIMER

Esta unidad cuenta con timer de 7,5 horas para apagado automático. Cada vez que se presione el botón del TIMER se agregará 0,5 horas. La suma de indicadores LED encendidas indicara el tiempo. EX: “2” y “4” luces iluminadas indican que quedan 6 horas para que se apague automáticamente.

SWING

Presione el botón SWING para el movimiento oscilatorio del aire de derecha a izquierda. Las rejillas empezaran a moverse automáticamente. La luz de indicación LED se encenderá.

FLUJO DE AIRE PARA ARRIBA Y ABAJO

Para ajustar la dirección vertical del aire, ajuste manualmente las rejillas horizontales ubicadas atrás de las rejillas frontales.

CONTROL REMOTO

El KA45 cuenta con control remoto con baterías incluidas para su conveniencia. Para reemplazar la batería, el control remoto requiere batería CR2032 (1 X 3V) o el equivalente.

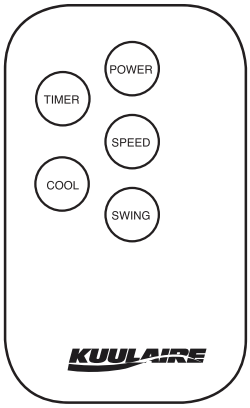

POWER – Encender / Apagar

SPEED – Velocidad de Ventilador

COOL – Encender / Apagar bomba del agua

SWING – Movimiento automático de rejillas

TIMER – Función de timer de 0,5 a 7,5 horas

ADVERTENCIA: Desconecte la unidad antes de mover, limpiar, llenar o drenar el agua del tanque.

Llenado el Tanque

La puerta del tanque está ubicada detrás de la unidad. Jale la bandeja de agua y llene cuidadosamente el tanque. Ponga atención al indicador del nivel de agua para evitar sobre-llenar la unidad. La capacidad del tanque son 3 galones, 11 litros. Un tanque debería durar de 4 a 5 horas cuando se opera para máximo enfriamiento, dependiendo de la temperatura y humedad ambiente.

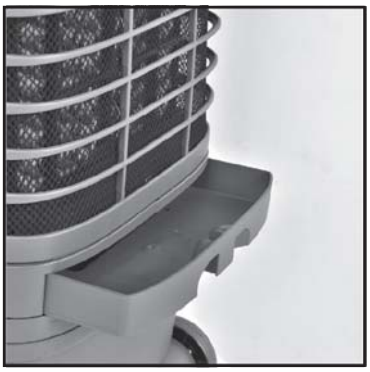

ADVERTENCIA: Desconecte la unidad antes de mover, limpiar, llenar o drenar el agua del tanque.

Drenaje del Tanque

Coloque la unidad donde se pueda drenar el agua seguramente. Desatornille el tapón de drenaje para que salga el agua. Cuando esté totalmente vacío, coloque el tapón nuevamente. La unidad estará lista para llenarse nuevamente de agua fresca.

LIMPIEZA Y MANTENIMIENTO

ADVERTENCIA: Desconecte la unidad antes de mover, limpiar, llenar o drenar el agua del tanque.

Limpieza: Humedezca un paño limpio con agua y utilícelo en el exterior de la unidad para quitar cualquier polvo o suciedad. Nunca utilice detergentes ásperos, solventes o limpiadores corrosivos para limpiar la unidad. Apague la unidad, desenchúfela, drene la reserva de agua y almacene la unidad en un área seca y fuera de luz del sol.

Mantenimiento: Drene la unidad una vez por semana, esto disminuye la acumulación de sarro y prolonga la vida del filtro. Un paño húmedo se puede utilizar para quitar la acumulación del calcio interior y exterior la unidad. Cuando opere la unidad, presione el botón "COOL" hasta que se apague la luz de indicación para secar el filtro. El filtro del polvo se puede quitar fácilmente y se puede limpiar semanalmente. El interior del tanque de agua se puede limpiar una o dos veces durante la temporada para mantener la buena calidad del aire.

Limpieza Profunda:

Remover el Tanque de Agua: El KA45 cuenta con un tanque de agua que es fácil de remover. Asegúrese que la unidad esté desenchufada. Quite los seguros del tanque de ambos lados. Levante la unidad y colóquela suavemente en el piso. Tenga cuidado con el brazo del la bomba y asegure que el brazo se doble horizontalmente. Limpie el tanque con agua y un paño. Puede utilizar jabón o detergente ligero.

Remover el Filtro: Quite los 2 tornillos que sostienen el panel trasero. Quite el montaje del panel trasero. Quite los 2 tornillos que detienen la estructura del filtro. Saque la estructura del filtro. Quite los 2 tornillos debajo de la estructura del filtro para remover la bandeja de agua. El filtro saldrá de debajo de la estructura. Utilizando un cepillo limpie la estructura del filtro de saturación de calcio y tierra. Asegúrese de limpiar la parte superior del filtro. No use detergentes o jabón.

Cuando reemplace los paneles de enfriamiento, asegúrese que la "flauta" descendente en los paneles de enfriamiento, quede hacia afuera.

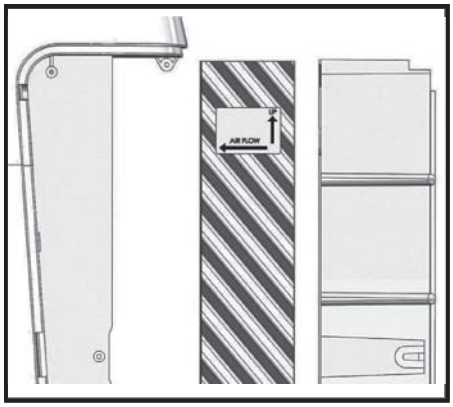

ELECTRICIDAD

Modelo	KA45
Voltaje	120V ~
Frecuencia	60Hz
Corriente	0,85A
Capacidad del Tanque de Agua	11 L
Dimensiones	80cm ALTO X 34cm ANCHO X 41cm FONDO
Peso de Embarque	11,3 Kg
Motor	Protegido trémicamente, aislamiento clase A

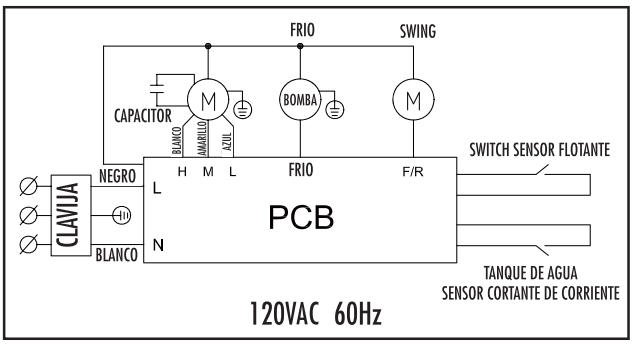

Modelo KA45

PROBLEMAS Y SOLUCIONES

Problema	Posible Causa	Posible Solución
No sale aire	No está conectado No está encendido unidad. El fusible está mal Tanque del Agua no está colocado apropiadamente	Asegure que esté conectado e intente encender la unidad Intente usando el panel de control y el control remoto. Revise la caja de fusible y presione el botón GFCI. Asegure que el ensamble del tanque de agua está colocado apropiadamente.
No enfría	Bomba de agua está apagada No tiene agua o está bajo el nivel del agua Bomba de agua dañada	Encienda la bomba presionando COOL Revise el nivel del agua, agregue agua Reemplace la bomba
Emisión de mal olor	Unidad nueva o unidad antigua con alga	Los filtros nuevos tienen un olor que desaparecerá después de una semana de uso. Si la unidad no es nueva, podría haber problema, podría haber problema de algas – cambie el filtro y de mantenimiento regularmente.
Salen gotas de agua	Agua saturada del calcio Filtro obstruido	Deseche el agua y limpie la unidad y filtro profundamente. Es posible que necesite filtro nuevo.
La unidad no responde	PCB dañado Humedad en PCB Baterías de control remoto	Intente de usar el control remoto. Si responde la unidad, los conectores del PCB pueden estar sueltos. Si no funcionan ambos el panel de control o el control remoto, el PCB esta dañado – reemplace el PCB. Intente usar el control remoto. Si responde brevemente, la causa podría ser humedad en el PCB. Apague la unidad con desenchufarla. Drene, seque y limpie la unidad, y posiblemente tendrá que reemplazar el filtro. Rellene con agua limpia. Revise las baterías.
La unidad hace ruido	Calcio en el motor	Limpie la unidad profundamente para quitar depósitos de calcio.

PARTES DE REPUESTO

Para obtener una lista actualizada de Refacciones, visítenos en www.KuulAire.com.

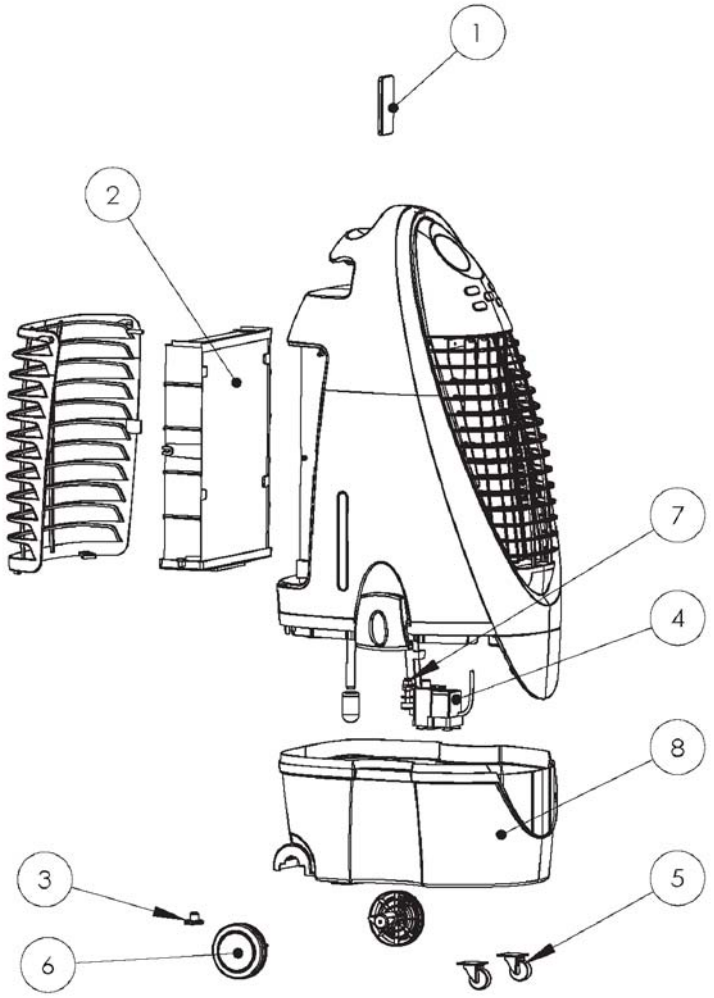

ARTICULO	DESCRIPCIÓN	NUMERO DE PARTE	CANTIDAD
1	CONTROL REMOTO	KA45-32REM	1
2	FILTRO	KA45-94PAD	1
3	TAPÓN DE DRENAJE	KA45-37PLG	1
4	BOMBA	KA45-50PMP	1
5	RUEDAS FRONTALES	KA45-20CST	2
6	RUEDAS TRASERAS	KA45-31WHL	2
7	SWITCH DE SENSOR DEL FLOTADOR	KA45-42FLS	1
8	TANQUE DE AGUA	KA45-04TNK	1

Introduction

Le KA45 possède un ventilateur à 3 vitesses et une minuterie automatique pouvant être programmée de 0,5 à 7,5 heures. La fonction de déflecteurs oscillants automatique fournit un contrôle directionnel et la télécommande (batterie CR2032, incluse) offre la commodité. Le modèle KA45 est aussi doté d'un système d'avertissement qui éteint la pompe lorsque le niveau d'eau est sous le seuil minimal, vous permettant d'avoir l'esprit en paix. Le refroidisseur par évaporation portatif KA45 constitue la dernière technologie de refroidissement par évaporation de Port-A-Cool, LLC, fabricant d'unités de refroidissement de classe mondiale, pour des applications commerciales et industrielles. La nouvelle gamme d'unités de refroidissement par évaporation portatives KuulAire™ offre une nouvelle signification de l'expression *kool*.

Port-A-Cool, LLC se réserve le droit de changer le design et les spécifications sans préavis. Pour prendre connaissance des informations les plus récentes, visitez le www.KuulAire.com.

AVERTISSEMENTS ET RÈGLES DE SÉCURITÉ

Des précautions de sécurité de base devraient toujours être prises lors de l'utilisation d'un appareil électrique.

1. Cette unité est conçue pour une utilisation à l'intérieur. Toute autre utilisation n'est pas recommandée et pourrait être la cause d'un incendie, d'un danger électrique, de blessures ou de dommages à la propriété et pourrait causer l'annulation de la garantie.
2. Débrancher l'unité à la prise de courant avant de remplir o de vidanger le réservoir d'eau.
3. Débrancher l'unité à la prise de courant avant de déplacer l'unité.
4. Débrancher l'unité à la prise de courant avant d'effectuer le nettoyage ou l'entretien.
5. Ne pas détacher le réservoir d'eau pendant que l'unité est branchée à une prise de courant.
6. Ne pas détacher le réservoir d'eau pendant que l'unité est en marche.
7. Ne pas utiliser cette unité dans des locaux où de l'essence, de la peinture ou tout autre produit chimique inflammable est entreposé.
8. Faire preuve d'une prudence extrême lorsqu'elle est utilisée en présence d'enfants et de personnes âgées. Cette unité ne devrait pas être laissée en fonction et sans surveillance pendant une période prolongée.
9. Ne laisser les enfants jouer avec aucun matériel d'emballage.
10. Ne pas faire fonctionner l'unité avec un cordon d'alimentation endommagé. Si le câble d'alimentation est endommagé, il doit être remplacé par le fabricant, son service après vente ou des personnes de qualification similaire afin d'éviter un danger.
11. Ne tenter de réparer ou d'ajuster aucune fonction électrique ou mécanique de l'unité.
12. L'unité ne doit fonctionner que sur un courant alternatif de 120V et 60 Hz.
13. Ne pas couvrir les bouches d'entrée et de sortie d'air.
14. Ce produit n'est pas conçu pour une utilisation dans des endroits humides ou mouillés.
15. Lorsque l'unité n'est pas utilisée, vidanger l'eau du réservoir et entreposer dans un endroit sec.
16. Ne pas installer le cordon électrique sous la moquette ou le recouvrir d'un tapis ou tapis de caoutchouc. Ne pas installer le cordon dans un endroit où˘ il pourrait faire trébucher quelqu'un.
17. Ne pas faire fonctionner l'unité avec une rallonge électrique.
18. Ne pas insérer d'objet ou permettre l'introduction d'objets dans la sortie d'air; ceci pourrait endommager le ventilateur et entraîner l'annulation de la garantie.
19. N'utiliser que de l'eau fraîche pour remplir le réservoir. L'utilisation de rafraîchisseurs d'air ou de produits nettoyants n'est pas recommandée car ceux-ci pourraient endommager l'unité et entraîner l'annulation de la garantie.
20. Vidanger le réservoir une fois par semaine pour réduire la saturation calcique.
21. Ne pas utiliser cet appareil avec un dispositif à transistors de contrôle de la vitesse.
22. Si l'unité est endommagée ou défectueuse, cesser son utilisation et se référer à la section de dépannage ou communiquer avec un technicien de service en composant le 1-800-695-2942. (México - 01 800 821 7804)

INSTRUCTIONS D'ASSEMBLAGE

Le modèle KA45 ne nécessite aucun assemblage; il suffit de le brancher pour profiter de son rafraîchissement.

DESCRIPTION DES PIÈCES

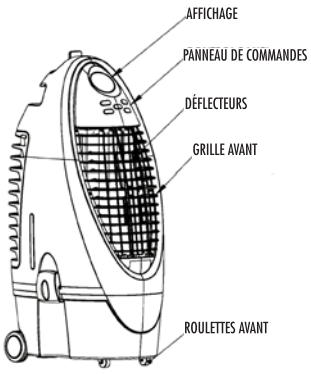

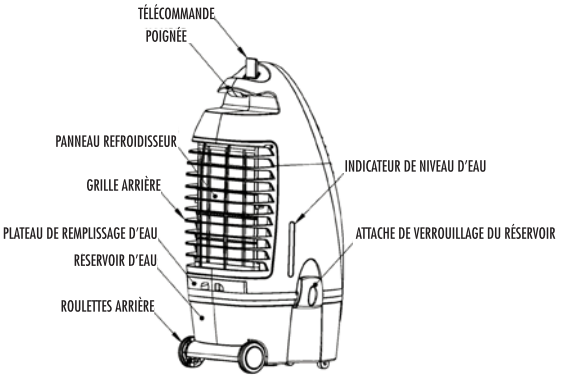

UTILISATION ET FONCTIONNEMENT

ALIMENTATION ÉLECTRIQUE

1. Brancher le cordon à une prise de courant. L'icône de DEL d'alimentation devient ambre, ce qui indique que la source d'alimentation est branchée.
2. Appuyer sur le bouton POWER pour mettre l'unité en marche. Pour mettre l'unité hors fonction, appuyer à nouveau sur le bouton POWER. Lorsque l'utilisateur appuie sur le bouton POWER, l'icône de DEL d'alimentation change de couleur pour passer d'ambre à rouge et l'icône de DEL de ventilateur bleu s'allume. Le refroidisseur démarre en mode ventilateur à vitesse moyenne puis sa vitesse passe à un réglage de vitesse inférieure.

VITESSE

Appuyer sur le bouton SPEED pour sélectionner la vitesse de ventilateur. Le témoin DEL de vitesse sélectionnée va s'allumer.

H = Haute vitesse
M = Vitesse moyenne
L = Basse vitesse

COOL (FONCTION REFROIDISSEUR)

Pour utiliser l'unité comme refroidisseur à évaporation, appuyer sur le bouton COOL; la pompe se mettra en marche et l'eau sera distribuée pour mouiller le média de cellulose situé à l'arrière de l'unité. Le témoin DEL va s'allumer. Après approximativement trois minutes, le panneau devenant saturé, l'air provenant de la bouche de sortie devrait être frais.

FONCTION D'AVERTISSEMENT DE BAS NIVEAU D'EAU

Le modèle KA45 est équipé d'un capteur d'avertissement de bas niveau d'eau. Lorsque l'eau du réservoir atteint un niveau inférieur au niveau minimum, l'utilisateur entend 10 bips et le témoin de DEL de refroidissement (COOL LED) clignote continuellement. Au même moment, l'alimentation à la pompe est coupée pour protéger la durée de vie de la pompe. Afin de débrayer la fonction, éteindre l'unité et la débrancher de la prise de courant, et remplir le réservoir d'eau jusqu'à un peu plus que le niveau minimum. Pour arrêter la fonction d'alarme et continuer l'utilisation en mode FAN, éteindre l'unité et la rallumer. Si le bouton COOL est appuyé à nouveau sans avoir rempli le réservoir d'eau, l'alarme de bas niveau d'eau sera encore déclenchée.

TIMER (MINUTERIE)

L'unité est dotée d'une minuterie limitée à 7,5 heures. Chaque fois qu'on appuie sur le bouton TIMER, 30 minutes (0,5 heure) de fonctionnement sont ajoutées. La somme de tous les témoins DEL allumés indique le temps de fonctionnement restant. EX : les lumières 2 et 4 illuminées signifient qu'il reste 6 heures de fonctionnement avant l'arrêt automatique de l'unité.

SWING (FONCTION OSCILLATION)

Appuyer sur le bouton SWING pour diriger le flux d'air. Les déflecteurs vont commencer à se déplacer automatiquement d'un côté à l'autre. Le témoin DEL va s'allumer.

FLUX D'AIR VERS LE HAUT ET LE BAS

Pour régler la direction verticale du flux d'air, ajuster manuellement les déflecteurs horizontaux situés à l'arrière de la grille avant.

TÉLÉCOMMANDE

Le modèle KA45 est doté d'une télécommande avec batterie incluse, pour offrir une plus grande commodité. Pour remplacer la batterie, la télécommande nécessite une batterie en forme de monnaie CR2032 (1 X 3V) ou l'équivalent.

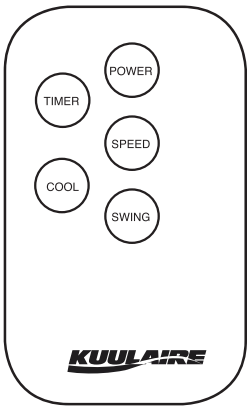

POWER – Mise en marche/arrêt

SPEED – Vitesse du ventilateur

COOL – mise en marche et arrêt de la pompe

SWING – Oscillation automatique des déflecteurs

TIMER – Fonction minuterie; de 0,5 à 7.5 heures

AVERTISSEMENT: Débrancher l'unité à la prise de courant avant de la déplacer, de procéder à l'entretien, ou de remplir ou vider le réservoir d'eau.

Remplissage du Réservoir

Le plateau de remplissage est situé à l'arrière de l'unité. Ouvrir le plateau de remplissage en eau et verser avec précaution l'eau dans le réservoir. Porter attention à l'indicateur de niveau d'eau pour éviter de mettre trop d'eau. La capacité du réservoir est de 11 litres. Lors d'une utilisation au maximum de refroidissement, un réservoir plein devrait durer de 4 à 5 heures selon le taux d'humidité et la température.

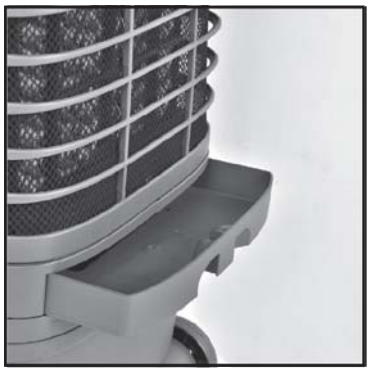

AVERTISSEMENT: Débrancher l'unité à la prise de courant avant de la déplacer, de procéder à l'entretien, ou de remplir ou vider le réservoir d'eau.

Vidange du Réservoir

Apporter l'unité dans un endroit où l'on peut vidanger l'eau sans danger. Retirer le bouchon de vidange pour laisser l'eau s'échapper du réservoir. Une fois le réservoir complètement vidangé, remettre en place le bouchon de vidange. L'unité est prête à être remplie avec de l'eau fraîche.

NETTOYAGE ET ENTRETIEN

AVERTISSEMENT: Débrancher l'unité à la prise de courant avant de la déplacer, de procéder à l'entretien, ou de remplir ou vider le réservoir d'eau.

Nettoyage: Humecter un chiffon propre avec de l'eau et le passer sur l'extérieur de l'unité pour enlever toute poussière ou saleté. Ne jamais utiliser de détergents forts, de solvants ou de nettoyeurs corrosifs pour nettoyer l'unité. Lorsque l'unité n'est pas utilisée, vidanger l'eau du réservoir et entreposer dans un endroit sec et à l'abri du soleil.

Entretien: La vidange régulière, au moins une fois par semaine, diminue l'accumulation de minéraux dans l'eau et prolonge la vie du média. Un linge humide peut être utilisé pour enlever l'accumulation de calcaire à l'intérieur et à l'extérieur de l'unité. Lors de l'utilisation de l'unité, arrêter la pompe en appuyant sur le bouton COOL jusqu'à ce que le témoin lumineux s'éteigne, afin d'assécher le panneau avant d'éteindre l'unité. L'intérieur du réservoir d'eau peut être nettoyé une ou deux fois par saison afin de maintenir une bonne qualité d'air.

Nettoyage en profondeur:

Dépose du réservoir d'eau: Le modèle KA45 est doté d'un réservoir facile à enlever. S'assurer que l'unité est débranchée de la prise de courant. Détacher les attaches de verrouillage du réservoir des deux côtés. Soulever l'unité et la dépose doucement sur le plancher. Faire attention au bas oscillant de la pompe et s'assurer que le bras oscillant se plie à l'horizontal. Nettoyer le réservoir avec de l'eau et un tissu doux. Un savon ou un détergent doux peut être utilisé.

Déposer le panneau de refroidissement: Déposer les deux vis retenant la grille arrière et retirer cette grille. Déposer les deux vis retenant le châssis du panneau refroidisseur. Retirer le châssis de panneau refroidisseur. Retirer les deux vis au bas du châssis de panneau pour enlever le plateau d'écoulement. Le panneau va glisser au bas du châssis de panneau. À l'aide d'eau et d'une brosse douce, nettoyer le panneau refroidisseur pour enlever toutes traces de débris, de saleté et d'accumulations de minéraux.

S'assurer de bien nettoyer la partie supérieure du panneau refroidisseur. Ne pas utiliser d'agent nettoyant. Quand remplaçant les panneaux de refroidissement, assurez-vous que les cannelures descendantes dans les panneaux de refroidissement, restez vers dehors.

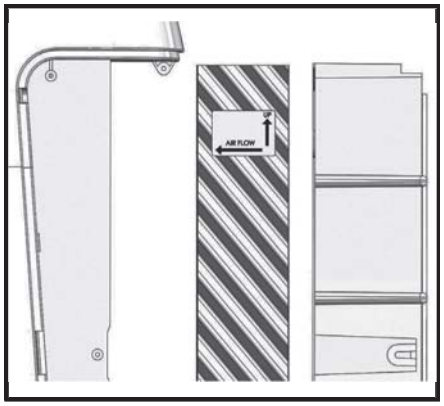

MATÉRIEL ÉLECTRIQUE

No de Modèle	KA45
Tension	120V
Fréquence	60Hz
Courant	0,85 A
Capacité du réservoir d'eau	11 litres
Dimensions	H 80 cm x L 34 cm x P 41 cm
Poids d'expédition	11,3 Kg
Moteur	Classe A, protection thermique

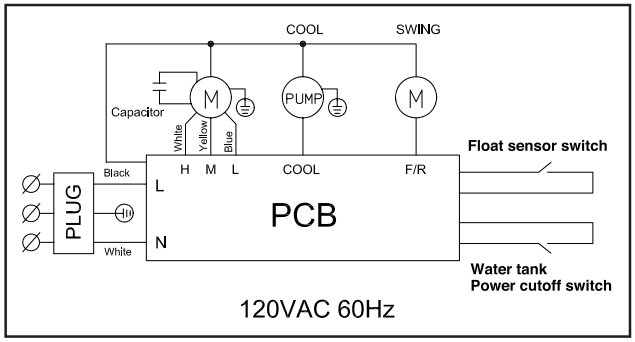

Modèle KA45

DÉPANNAGE

Symptôme	Cause possible	Solution possible
Aucune sortie d'air	Le cordon n'est pas branché L'unité n'est pas mise en marche (POWER) Disjoncteur du circuit électrique ou disjoncteur de fuite de terre Le réservoir d'eau n'est pas verrouillé correctement	S'assurer que le cordon est branché et tenter de mettre en marche l'unité en appuyant sur les boutons du panneau de commandes ou de la télécommande. Vérifier le disjoncteur de circuit électrique ou vérifier le bouton Reset du disjoncteur de fuite à la terre. S'assurer que le réservoir d'eau a été correctement assemblé et verrouillé.
Ne refroidit pas	La pompe n'est pas mise en marche Peu ou pas d'eau La pompe est endommagée	Vérifier le niveau d'eau et mettre la pompe en marche en appuyant sur le bouton COOL S'assurer que l'icône COOL ne clignote pas (bas niveau d'eau ou pas d'eau) - remplir le réservoir. Remplacer la pompe
Émission d'odeur	L'unité est flambant neuve Vieille unité avec des algues	Le média neuf aura une odeur initiale qui disparaîtra en moins d'une semaine après la première utilisation. Si l'unité n'est pas neuve, il pourrait y avoir un problème d'algues – remplacer le panneau de média et entretenir régulièrement.
Des gouttelettes d'eau sont projetées par la bouche de sortie d'air	Eau saturée en calcaire Le média est engorgé	Faire une vidange, un nettoyage en profondeur et nettoyer le média. Il peut être nécessaire de remplacer le média.
L'unité ne répond pas	Panneau de commandes endommagé Moisissures dans le panneau de commandes Les piles de la télécommande	Faire un essai avec la télécommande. Si l'unité répond, les dispositifs de fixation du panneau de commandes sont lâches. Si ni le panneau de commande ni la télécommande ne fonctionnent, le panneau de commandes est endommagé – remplacer le panneau de commandes. Faire un essai avec la télécommande pour voir si l'unité répond. Si l'unité répond brièvement, la cause la plus probable est la présence de moisissures dans le panneau de commandes. Mettre hors fonction l'unité en débranchant le cordon. Vidanger, nettoyer et sécher l'unité; remplacer au besoin le média. Remplir avec de l'eau fraîche. Vérifier les batteries.
L'unité est bruyante	Accumulation de calcaire dans le ventilateur	Nettoyer l'unité en profondeur – enlever les débris de calcaire.

PIÈCES DE REMPLACEMENT

Pour obtenir une liste à jour des pièces de remplacement, visiter notre site Web au www.KuulAire.com.

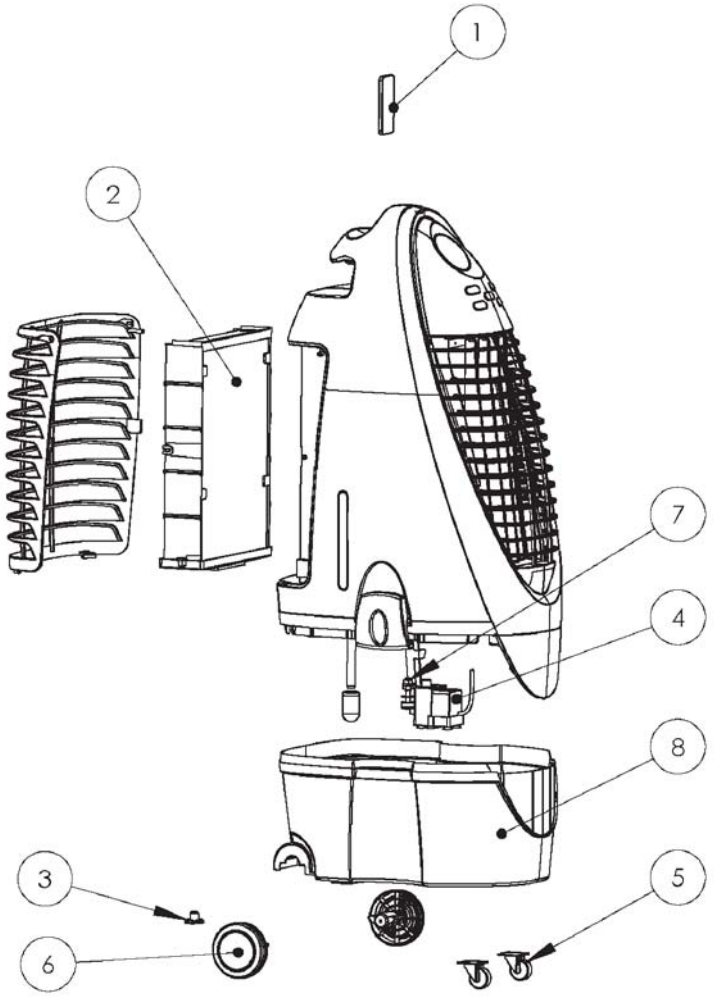

ÉLÉMENT	DESCRIPTION	NUMÉRO DE PIÈCE	QUANTITÉ
1	TÉLÉCOMMANDE	KA45-32REM	1
2	PANNEAU REFROIDISSEUR	KA45-94PAD	1
3	BOUCHON DE VIDANGE	KA45-37PLG	1
4	POMPE	KA45-50PMP	1
5	ROULETTES AVANT	KA45-20CST	2
6	ROULETTES ARRIÈRE	KA45-31WHL	2
7	CONTACTEUR DE CAPTEUR À FLOTTEUR	KA45-42FLS	1
8	RÉSERVOIR D'EAU	KA45-04TNK	1

GARANTIE

Modèle KA45
Garantie limitée d'une (1) année

KuulAire™ unités portatives de refroidissement par évaporation par Port-A-Cool, LLC, Center, Texas

Pendant une année après la date d'installation, Port-A-Cool LLC garantit toute pièce originale de l'unité de refroidissement par évaporation KuulAireTM jugée, après examen par le personnel d'usine autorisé, posséder une défectuosité matérielle ou d'assemblage en usine. En raison des limites de garantie offertes sur nos composants par les fabricants originaux, notre garantie est limitée aux unités fabriquées en usine et à leur pièces originales et aux pièces de remplacement jusqu'au total d'une (1) année après la date d'installation.

Si ledit équipement développe les défauts mentionnés pendant cette période, il sera réparé ou remplacé à votre choix. En cas de violation des conditions écrites ou implicites de la garantie de ce produit, Port-A-Cool, LLC ne sera pas tenue responsable pour tout dommage relatif ou conséquent.

Cette garantie s'annule automatiquement s'il est jugé que l'équipement a été utilisé incorrectement ou abusivement, ou a fait l'objet d'une intervention par du personnel non autorisé. Ne pas utiliser des nettoyeurs de climatiseurs, des traitements de climatiseur ou tout autre additif dans le refroidisseur par évaporation. L'utilisation de n'importe lequel de ces produits annulera automatiquement la garantie et pourrait affecter la durée de vie du refroidisseur par évaporation.

Tous les frais de transport pour les pièces nécessaires aux remplacements de pièces ou aux réparations dans le cadre de cette garantie seront à la charge de l'acheteur.

Pour obtenir du service dans le cadre de cette garantie, communiquer avec le détaillant où le refroidisseur par évaporation a été acheté. En dernier recours, s'il est impossible de retrouver le détaillant, communiquer avec le service à la clientèle de Port-A-Cool, LLC. Prière d'indiquer vos nom, adresse et code postal, de même que le numéro de modèle et le numéro de série du refroidisseur par évaporation, la date d'installation et la description du problème.

Port-A-Cool, LLC
709 Southview Circle
Center, TX 75935
Tel: 1-800-695-2942, 936-598-5651
www.KuulAire.com

Pour des renseignements sur la famille de refroidisseurs par évaporation KuulAireTM, visitez notre site Web au www.KuulAire.com.

Il est aussi possible d'enregistrer les unités KuulAire™ au www.KuulAire.com

NOTES

NOTES

Port-A-Cool, LLC • 709 Southview Circle • Center, TX 75935 • www.KuulAire.com
Port-A-Cool Mexico, S. de R.L. de C.V. • Paseo de la Reforma #404 piso 4 • Col. Juárez
México DF 06600 • www.KuulAire.com

NOTES

port•a•cool® portable evaporative cooling units

KÜÜL® PADS

MANUFACTURED BY PORT-A-COOL, LLC

Port-A-Cool, LLC • 709 Southview Circle • Center, TX 75935 • www.KuulAire.com

Port-A-Cool Mexico, S. de R.L. de C.V. • Paseo de la Reforma #404 piso 4 • Col. Juárez
México DF 06600 • www.KuulAire.com